Cosses à souder MFOM

Cosses MFOM - Cosses souder MFOM

Acheter ce produit en ligne www.mfom.fr

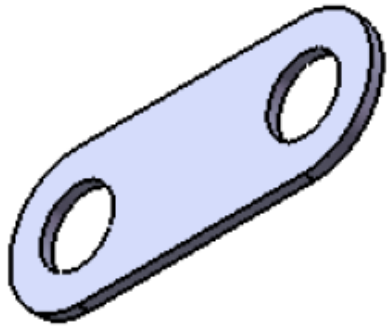

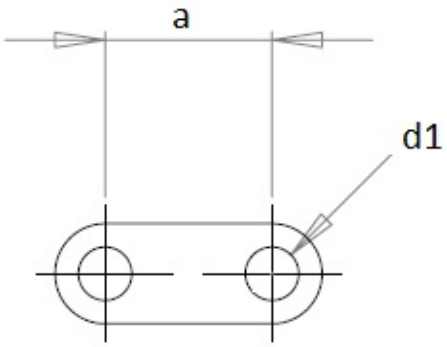

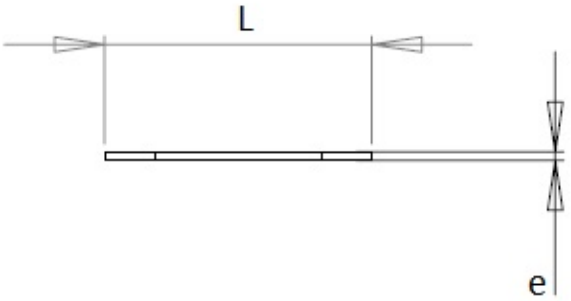

	166	167
L	16,1	30
d1	3,2	5,5
e	0,5	0,5
a	10	20

Caractéristiques électriques

Cosse 166, 167

Matières

Laiton étamé RoHS

Autres caractéristiques

Autres matières et autres traitements sur demande

TRELEC - 6 Rue Emile Foisy - 28200 Châteaudun - Tél. : 02.37.45.19.25 - Fax : 02.37.45.71.97 - Code OTAN / NATO code F1595