# Cosses à souder MFOM

## Cosses MFOM - Cosses souder MFOM

Acheter ce produit en ligne www.mfom.fr

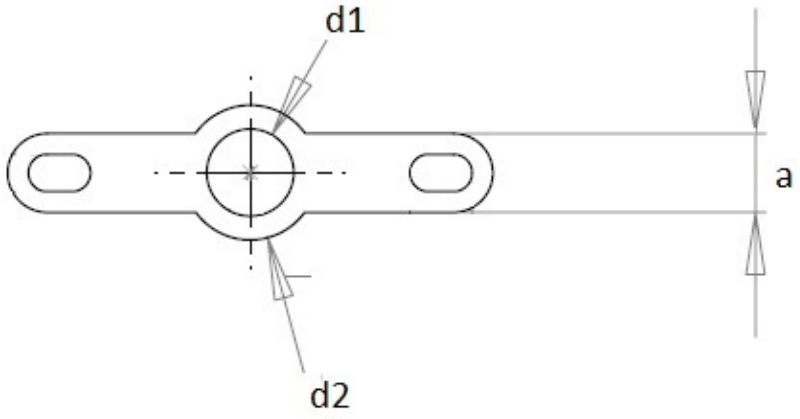


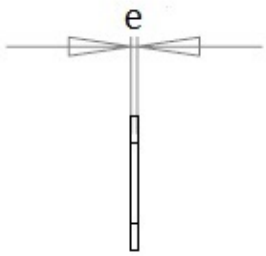


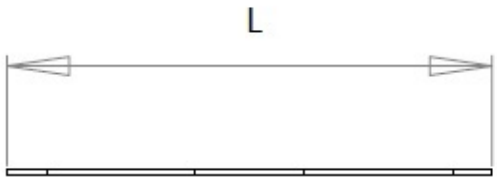


| | | 6B | 6A | 6D |
|---|---|---|---|---|
| L .. mm | | 23,40 | 23,40 | 23,40 |
| d1 . mm | | 3,20 | 4,20 | 6,20 |
| d2 . mm | | 6,50 | 6,50 | 8,50 |
| a .. mm | | 3,80 | 3,80 | 3,80 |
| e .. mm | | 0,30 | 0,30 | 0,30 |

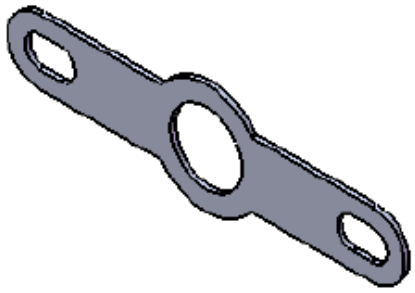

### Caractéristiques électriques

Cosses 6A, 6B, 6D

### Matières

Laiton étamé RoHS

### Autres caractéristiques

Autres matières et autres traitements sur demande


TRELEC MFOM

*TRELEC - 6 Rue Emile Foisy - 28200 Châteaudun - Tél. : 02.37.45.19.25 - Fax : 02.37.45.71.97 - Code OTAN / NATO code F1595*