Barrettes 22462-3

Plaquettes relais - Plaquettes-relais

Acheter ce produit en ligne www.mfom.fr

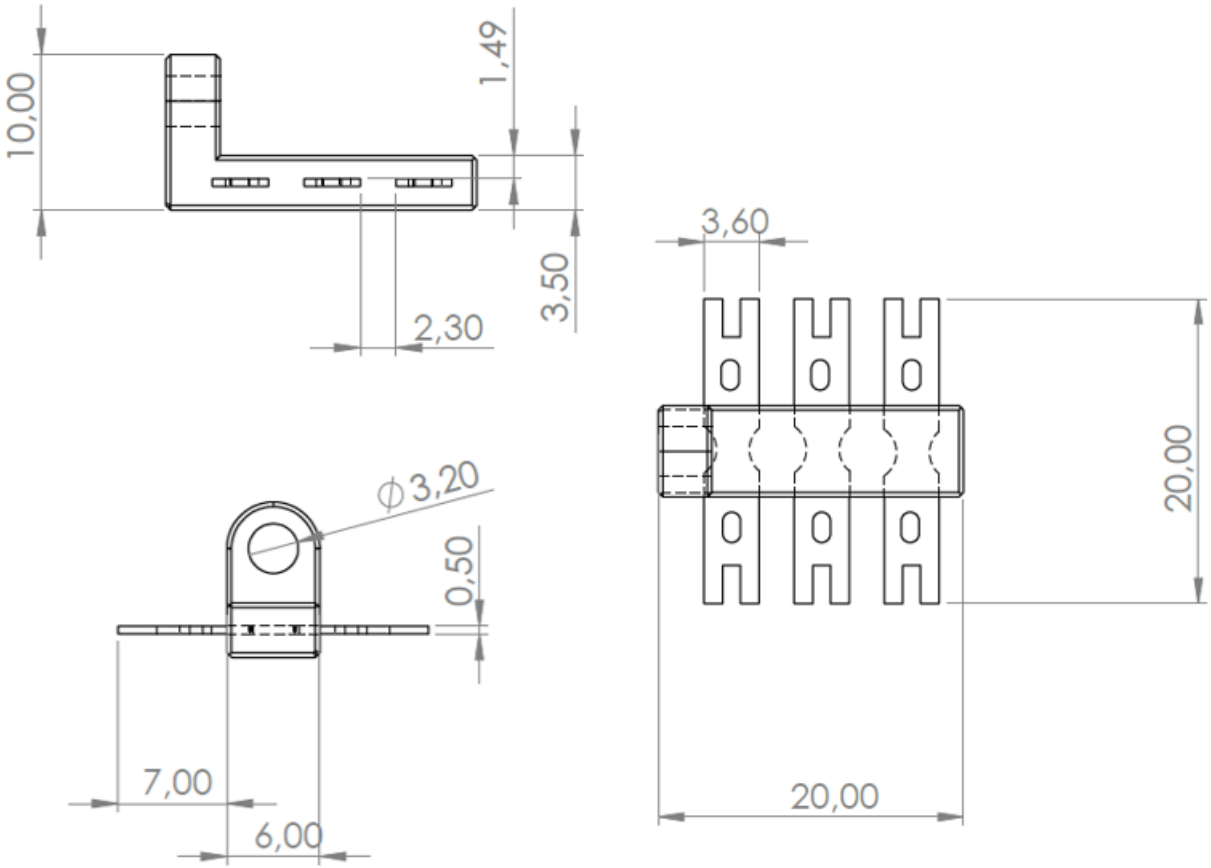

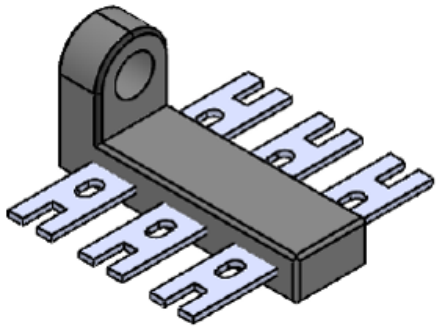

Matières

Barrettes: PBT • Cosses: Laiton RoHS • Pour un nombre de contacts différent, veuillez nous contacter.

TRELEC MFOM

TRELEC *- 6 Rue Emile Foisy - 28200 Châteaudun - Tél. : 02.37.45.19.25 - Fax : 02.37.45.71.97 - Code OTAN / NATO code F1595*