Cosse Y180L

Cosses MFOM - Cosses MFOM pour CI - 2,8 x 0,5

Acheter ce produit en ligne www.mfom.fr

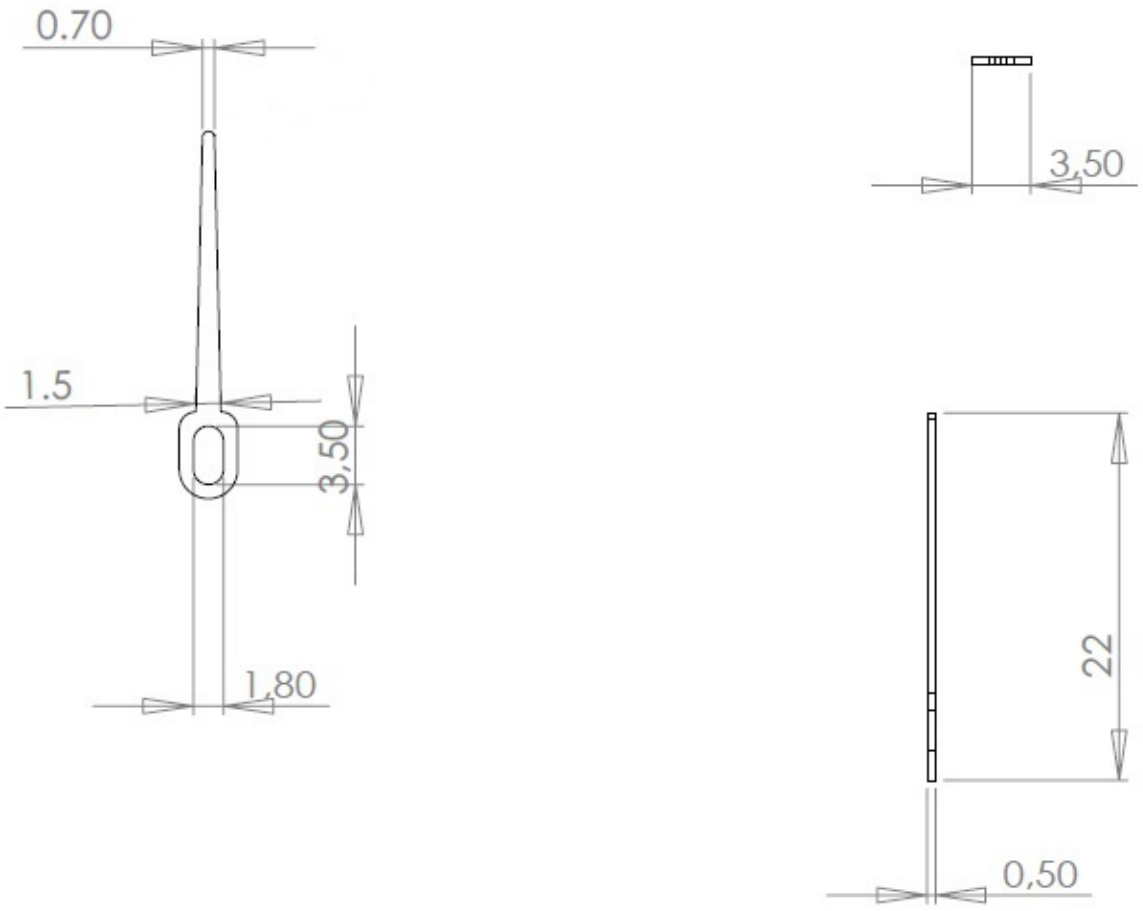

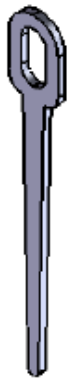

Matières

L = Laiton étamé RoHS