US 916

Réglettes US - Réglette US au pas de 14.28 mm

Acheter ce produit en ligne www.mfom.fr

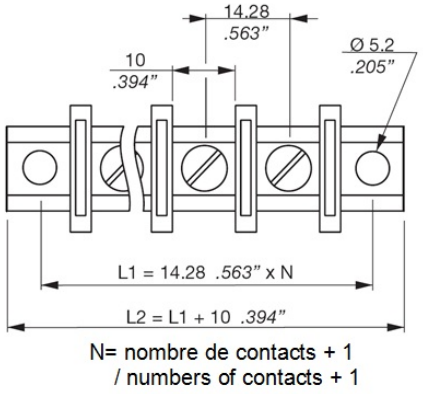

Options

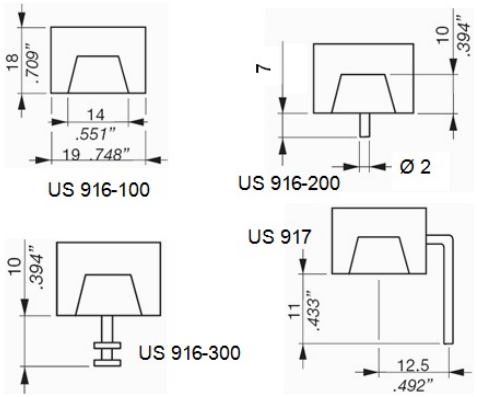

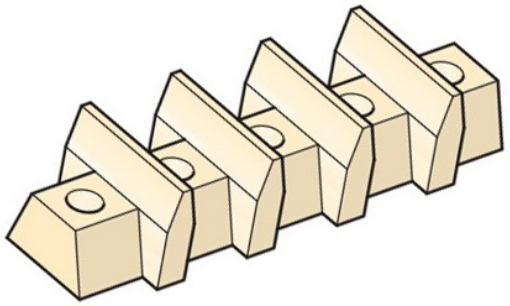

Pas : 14,28 mm • **Nombre de pôles :** 2 à 18

Caractéristiques électriques

Tension : 600 Volts • Intensité : 30 A

Matières

Vis : Acier • Contact : Laiton • Matière : PBT UL 94 V0 • Température de tenue = 130 °C min

Autres caractéristiques

Marquage sur demande • Montage cosses sur demande • Couvercle de protection