# US 80-81

## Réglettes US - Réglette US au pas de 8,00 mm

Acheter ce produit en ligne www.mfom.fr

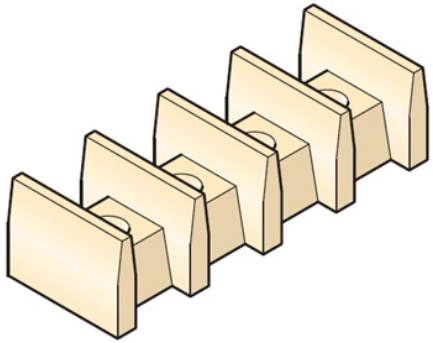

**Pas :** 8,00 mm • **Nombre de pôles :** 2 à 10

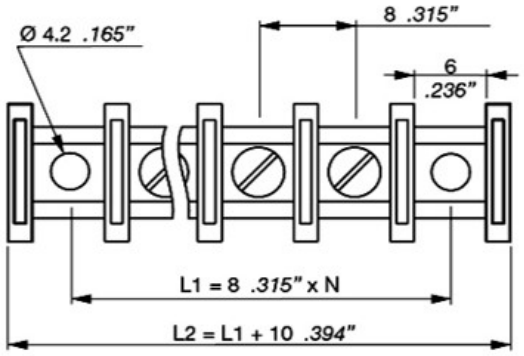


N = Nombre de contacts + 1
Number of contacts + 1

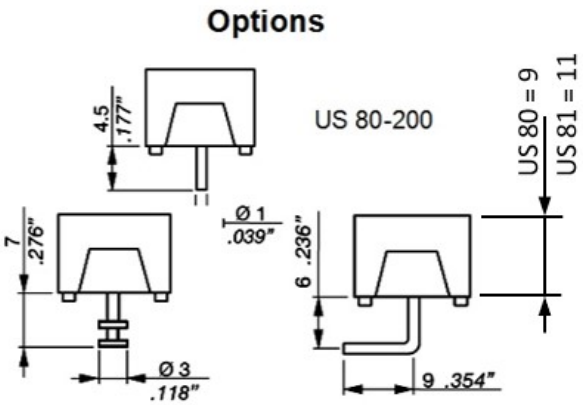


### Caractéristiques électriques

Tension : 400 Volts • Intensité : 10 A

### Matières

Vis : Acier • Contact : Laiton • Matière : PA 66 UL 94 V0

### Autres caractéristiques

Marquage sur demande • Montage cosses sur demande • Couvercle de protection


TRELEC MFOM

*TRELEC - 6 Rue Emile Foisy - 28200 Châteaudun - Tél. : 02.37.45.19.25 - Fax : 02.37.45.71.97 - Code OTAN / NATO code F1595*