L235108/945 1 PICOT

Réglettes languettes - Gamme Trelec (pas de 5 / 5,08 / 7,5 / 7,62 / 10 / 10,16 mm)

www.mfom.fr

Acheter ce produit en ligne

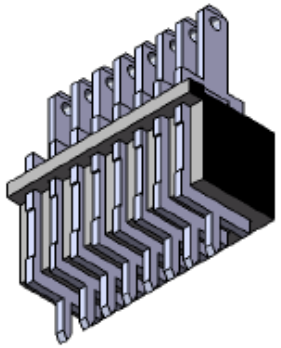

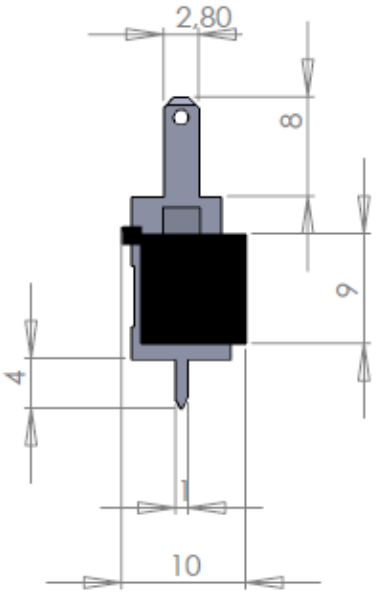

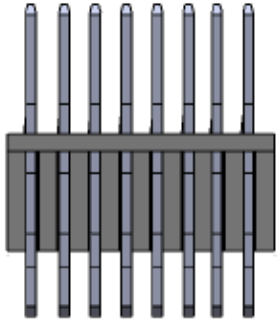

Caractéristiques électriques

L235108/945 1 PICOT • • Tension : 250 380 Volts • Intensité : 5 25 A • Pas: 5,08 / 7,62 / 10,16 mm • Plots: de 1 16 plots

Matières

Contact: Laiton • Boîtier: PA 6 UL 94 VO

Autres caractéristiques

Montage spécial sur demande

TRELEC MFOM

TRELEC - 6 Rue Emile Foisy - 28200 Châteaudun - Tél. : 02.37.45.19.25 - Fax : 02.37.45.71.97 - Code OTAN / NATO code F1595