Portes fusibles 911 et 911 C

Pinces fusible et portes fusibles - Portes fusibles avec pinces

Acheter ce produit en ligne www.mfom.fr

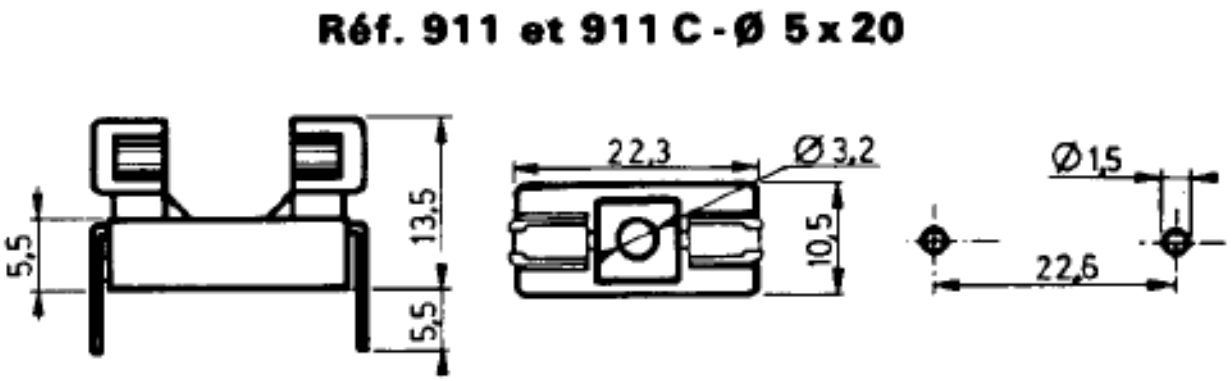

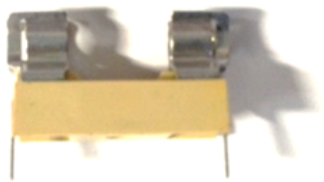

Caractéristiques électriques

Portes fusibles 911 et 911 C

Autres caractéristiques

911 : Porte-fusibles sans capuchon de protection • • 911 C : Porte-fusible avec capuchon de protection

TRELEC MFOM

TRELEC - 6 Rue Emile Foisy - 28200 Châteaudun - Tél. : 02.37.45.19.25 - Fax : 02.37.45.71.97 - Code OTAN / NATO code F1595