Pince 956/02 (Diam. 5X20)

Pinces fusible et portes fusibles - Pinces fusibles

Acheter ce produit en ligne www.mfom.fr

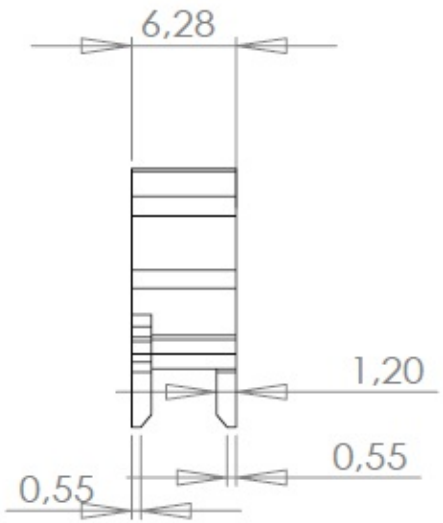

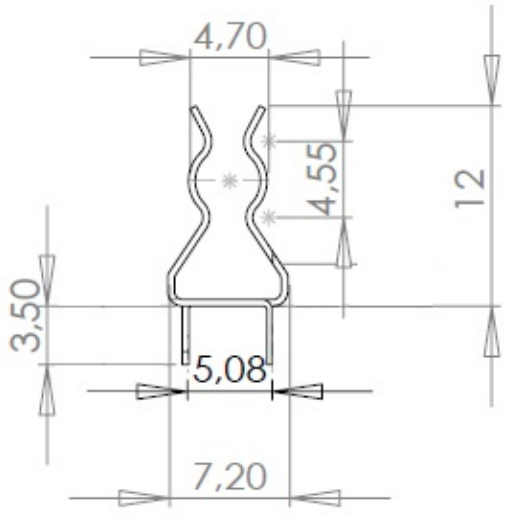

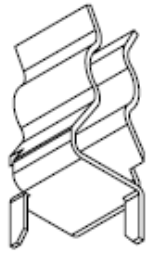

Matières

956/02 A: Acier • 956/02 L: Laiton

Autres caractéristiques

Sans ergot d'arrêt

TRELEC MFOM

TRELEC - 6 Rue Emile Foisy - 28200 Châteaudun - Tél. : 02.37.45.19.25 - Fax : 02.37.45.71.97 - Code OTAN / NATO code F1595