P 105 604 01000 (2 x 4 plots)

Encartables et guides cartes - Connecteurs

Acheter ce produit en ligne www.mfom.fr

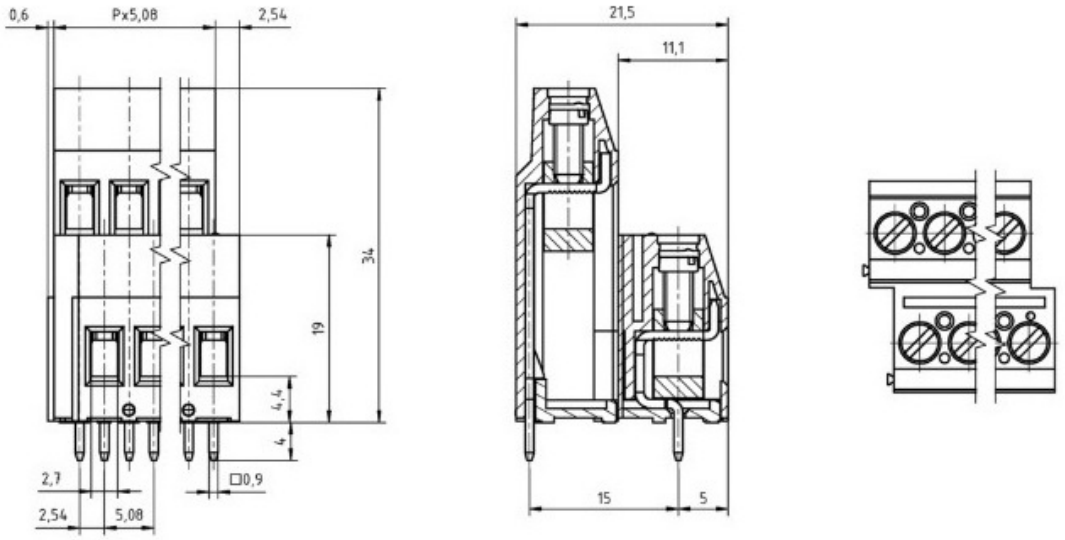



Caractéristiques électriques

Tension: 300 Volts • Intensité: 20 A • (photo non-contractuelle)

Matières

Vis: Laiton M3

TRELEC MFOM

TRELEC - 6 Rue Emile Foisy - 28200 Châteaudun - Tél. : 02.37.45.19.25 - Fax : 02.37.45.71.97 - Code OTAN / NATO code F1595