L 115 100 01000 / L 115 300 01000 (références certifiées UL)

Réglettes languettes - LMI

www.mfom.fr

Acheter ce produit en ligne

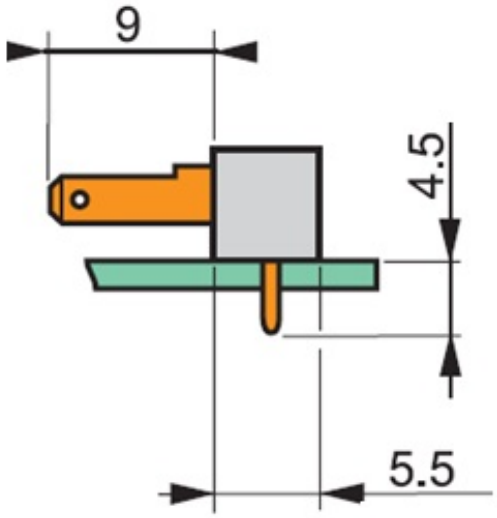

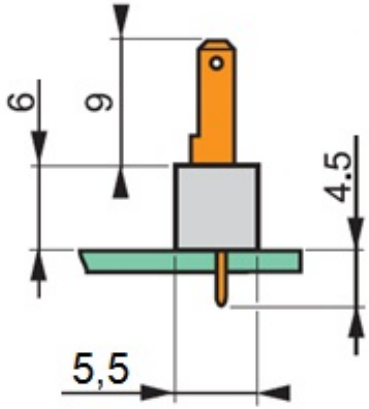

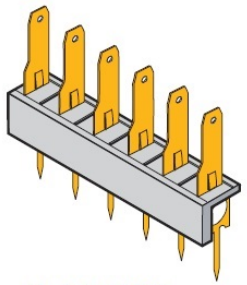

L 115 100

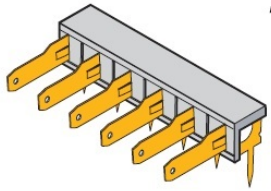

L 115 300

Caractéristiques électriques

Pas: 5.08 mm • • Certification UL: http://database.ul.com/cgi-bin/XYV/template/LISEXT/1FRAME/showpage

Matières

Contact: Laiton • Boîtier: PA 6 UL 94 VO

Autres caractéristiques

Montage spécial sur demande