# Rivets creux MFOM - DIN 7340

## Fixations - Fixations métalliques

Acheter ce produit en ligne www.mfom.fr

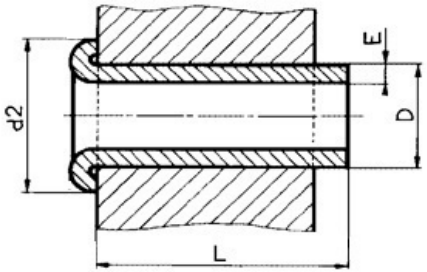


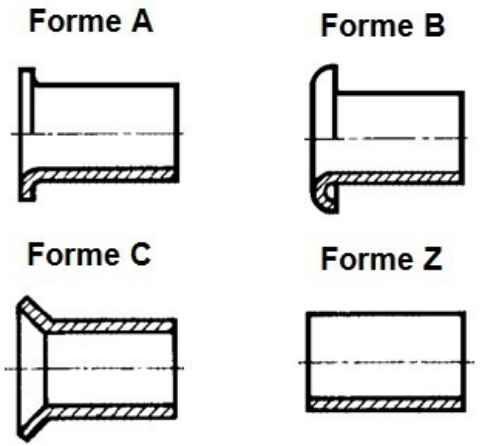


| D | E | d2 | L |
|---|---|---|---|
| 1,2 | 0,2 | 2 | 1-15 |
| 1,5 | 0,25 | 2,5 | 1,5-40 |
| 2 | 0,3 | 3,2 | 2-60 |
| 2,5 | 0,3 | 4 | 2-60 |
| 3 | 0,3 | 4,5 | 3-100 |
| 3,5 | 0,3 | 5,2 | 3-120 |
| 4 | 0,4 | 6 | 3-120 |
| 4,5 | 0,4 | 6,6 | 3-80 |
| 5 | 0,45 | 7,5 | 3-80 |
| 5,5 | 0,5 | 8,1 | 4-80 |
| 6 | 0,43 | 9 | 4-80 |
| 8 | 0,5 | 12 | 6-60 |



### Caractéristiques électriques

DIN 7340

### Matières

Nickelage, Etamage, Argenture

### Autres caractéristiques

Exemple de désignation pour un rivet creux de forme B de diam. 4, longueur 10mm : • Rivet creux DIN7340 - B40x10


TRELEC MFOM

***TRELEC*** *- 6 Rue Emile Foisy - 28200 Châteaudun - Tél. : 02.37.45.19.25 - Fax : 02.37.45.71.97 - Code OTAN / NATO code F1595*