L 117 800 01000 / L 117 300 01000

Réglettes languettes - LMI

Acheter ce produit en ligne www.mfom.fr

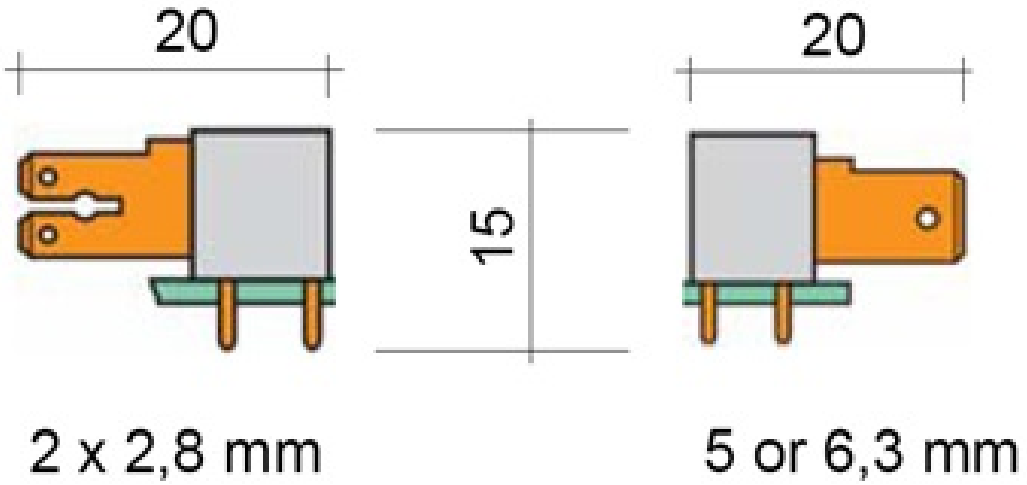

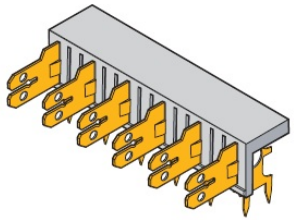

L 117 800

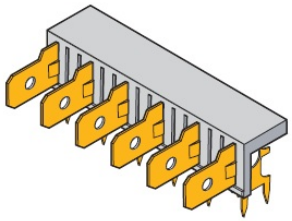

L 117 300

Caractéristiques électriques

Pas: 7.62 mm

Matières

Contact: Laiton • Boîtier: PA 6 UL 94 VO

Autres caractéristiques

Montage spécial sur demande

TRELEC MFOM

TRELEC - 6 Rue Emile Foisy - 28200 Châteaudun - Tél. : 02.37.45.19.25 - Fax : 02.37.45.71.97 - Code OTAN / NATO code F1595